KANAŁOWE RK2

FREE-MATCH - JEDNOSTKI WEWNĘTRZNE

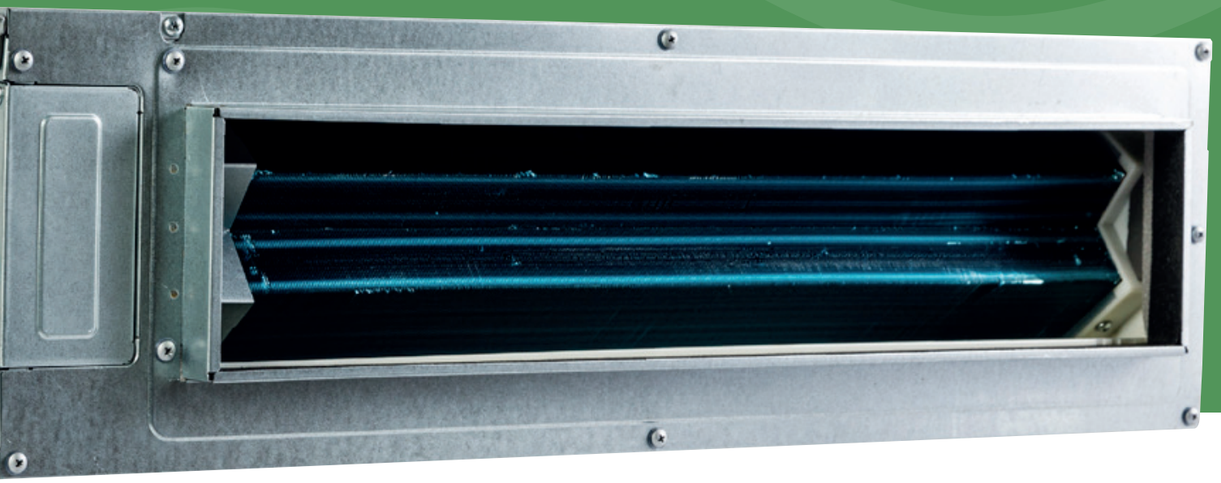

Dla: CHML-U14RK2-NG do CHML-U28RK4-NG

Chłodzenie	-15°C do +43°C
Grzanie	-22°C do +24°C

Dla: CHML-U36RK4 do CHML-U42RK5

Chłodzenie	-15°C do +43°C
Grzanie	-20°C do +24°C

R32

Funkcje

Nowe jednostki kanałowe z serii - RK2 to przede wszystkim większy spręż dyspozycyjny oraz cichsza praca.

- R32 – Czynnik R32
- INVERTER – DC Inverter
- Auto restart
- Inteligentny system odszraniania
- Oszczędzanie energii
- High – Wbudowana pompka skroplin
- Zmywalny filtr powietrza
- Doprowadzenie świeżego powietrza
- Auto – Samooczyszczanie
- Tryb nocny
- 8°C – Funkcja +8°C
- Funkcja gorącego startu
- Funkcja osuszania
- Funkcja I FEEL
- Cichy tryb pracy
- Turbo – Tryb TURBO
- Kilka prędkości wentylatora
- Regulowany spręż
- Blokada klawiszy sterownika
- Autodiagnoza
- Funkcja Wi-Fi ●
- Sterowanie centralne ●
- Sterowanie BMS ●
- 24h – Timer dobowy
- week – Timer tygodniowy ●

● Opcja

Sterowanie i akcesoria

STANDARD

Sterownik przewodowy XE73-44/E

Sterownik bezprzewodowy YAP1F7

OPCJA

* Sterownik przewodowy CE50-24/E

* Sterownik centralny CE52-24/F

Sterownik przewodowy XK76

* Do podłączenia sterownika centralnego CE52-24/F lub CE50-24/E wymagany jest sterownik ścienny XK76 dla każdej jednostki

KANAŁOWE RK2

DANE TECHNICZNE

MODEL			CHML-ID09RK2	CHML-ID12RK2	CHML-ID18RK2
Wydajność	Chłodzenie	kW	2.65	3.50	5.00
	Grzanie	kW	2.80	4.00	5.50
Zasilanie		F/V/Hz	1F / 220-240V / 50Hz		
Sterowanie		mm^2	4x1.5	4x1.5	4x1.5
Średnica rur przyłączeniowych	Ciecz	mm/cal	Ø6.35/1/4"	Ø6.35/1/4"	Ø6.35/1/4"
	Gaz	mm/cal	Ø9.53/3/8"	Ø9.53/3/8"	Ø12.70/1/2"
Przepływ powietrza		m^3/h	520/550/580/610/640/670/700	380/410/450/480/520/560/650	730/750/770/790/810/840/880
Poziom ciśnienia akustycznego		dB(A)	34/35/36/37/38/39/41	32/33/34/35/36/37/39	34/37/38/38/39/39/41
Waga netto/brutto		kg	18.5/22.5	19.0/23.0	25.0/30.0
Wymiary (szer. x głęb. x wys.)		mm	710x450x200	710x450x200	1010x450x200
Wysokość x szerokość dyfuzora ssawnego / tłocznego		mm	200x710 / 122x585	200x710 / 122x585	200x1010 / 122x885

JEDNOSTKA WEWNĘTRZNA - WYMIARY

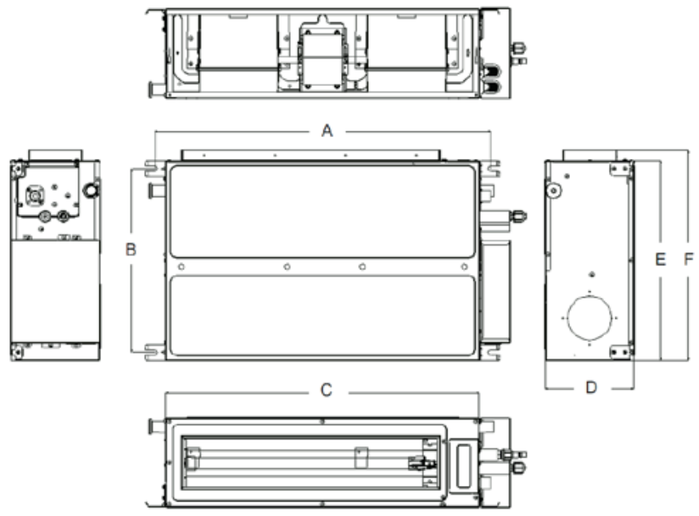

Model	A	B	C	D	E	F
CHML-ID09RK2	760	415	710	200	450	474
CHML-ID12RK2	760	415	710	200	450	474
CHML-ID18RK2	1060	415	1010	200	450	474